令和5年度長野県高等学校総合体育大会　卓球競技
男子学校対抗〈B・T〉

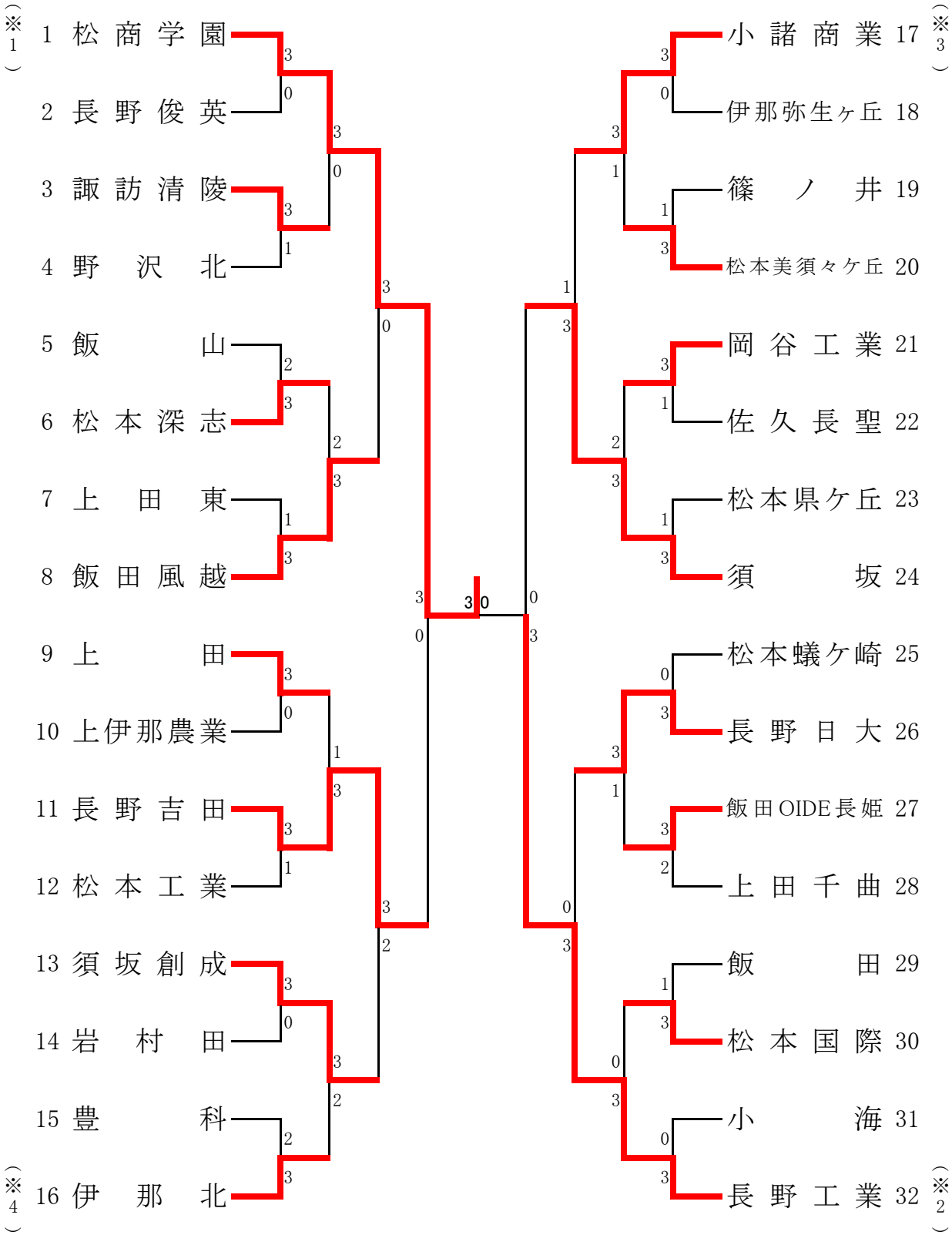

〔北信越代表決定戦〕

11 長野吉田 ―― 2 3 ―― 須坂 24

令和5年度長野県高等学校総合体育大会　卓球競技
女子学校対抗〈G・T〉

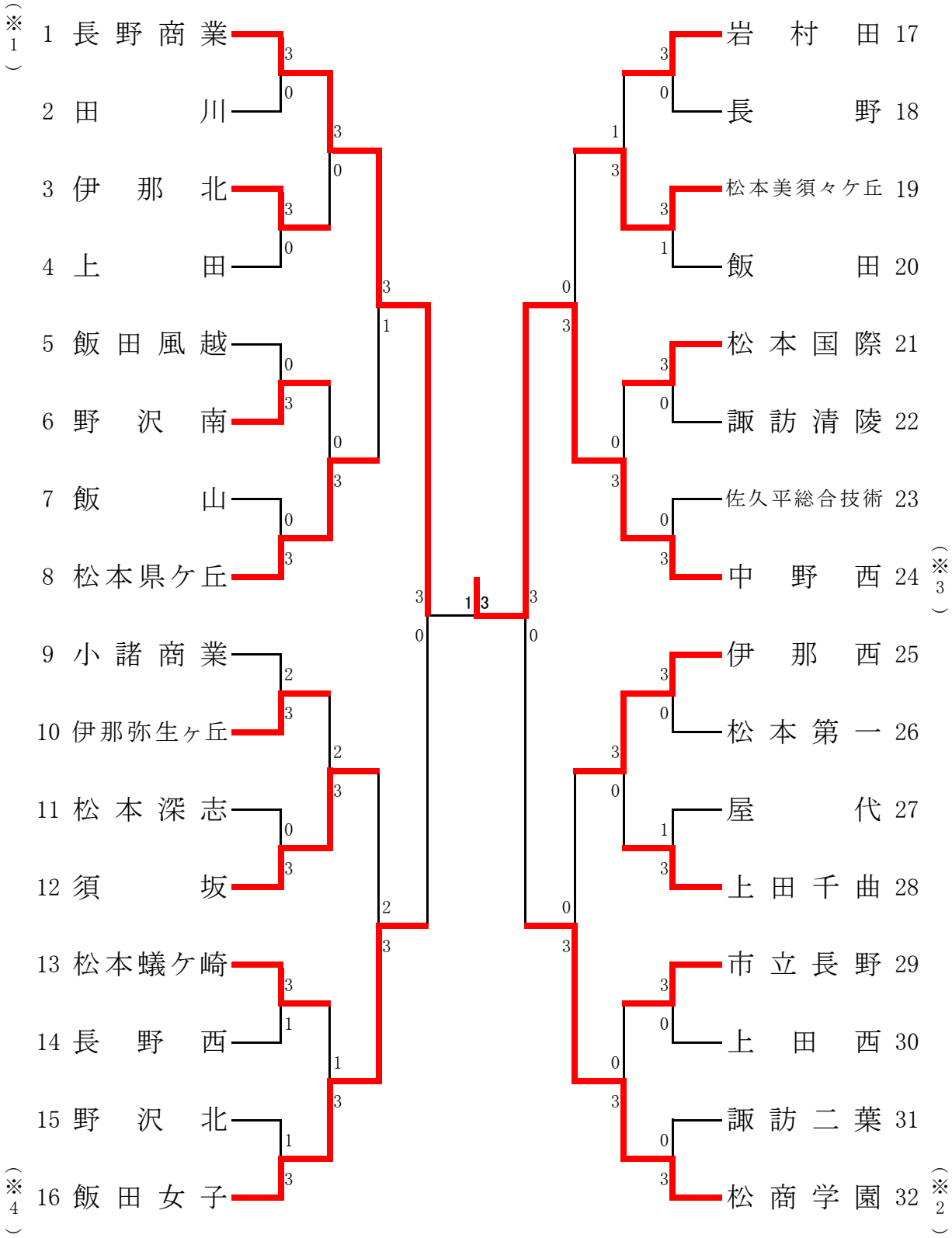

〔北信越代表決定戦〕

16 飯田女子 ―― 0 3 ―― 松商学園 32

令和5年度長野県高等学校総合体育大会　卓球競技
男子ダブルス〈B・D〉

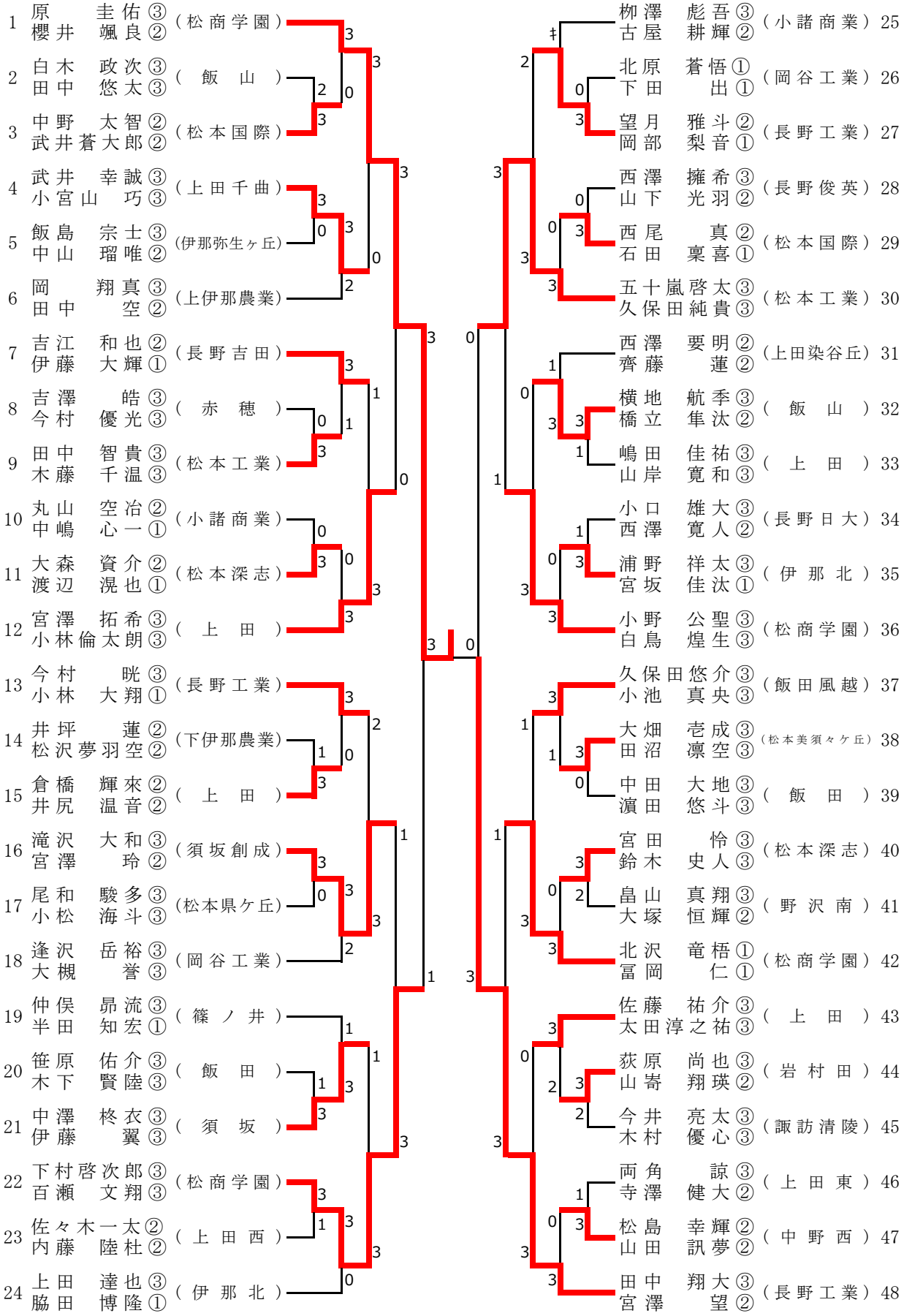

令和5年度長野県高等学校総合体育大会　卓球競技
女子ダブルス〈G・D〉

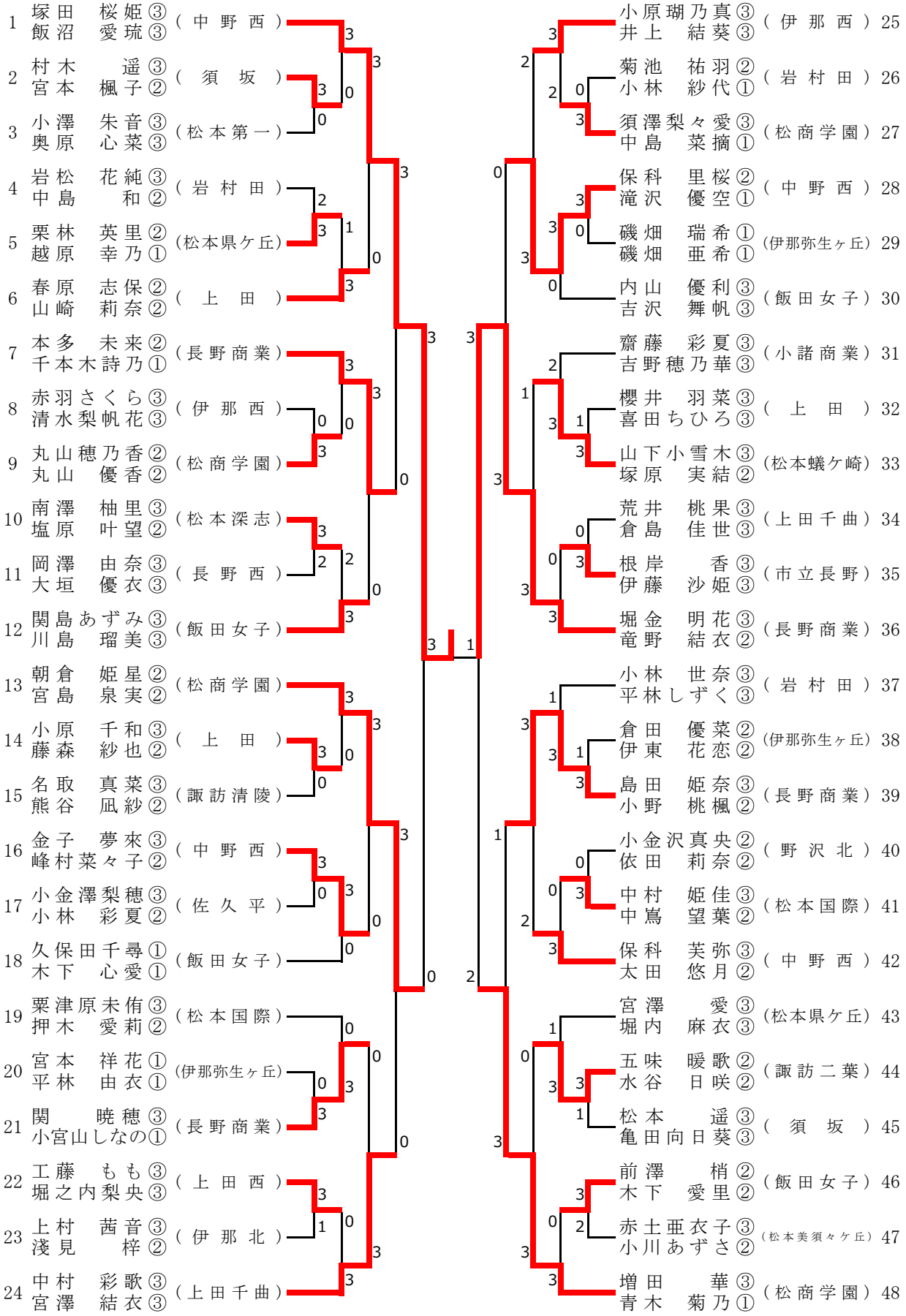

令和5年度長野県高等学校総合体育大会　卓球競技
男子シングルス〈B・S〉

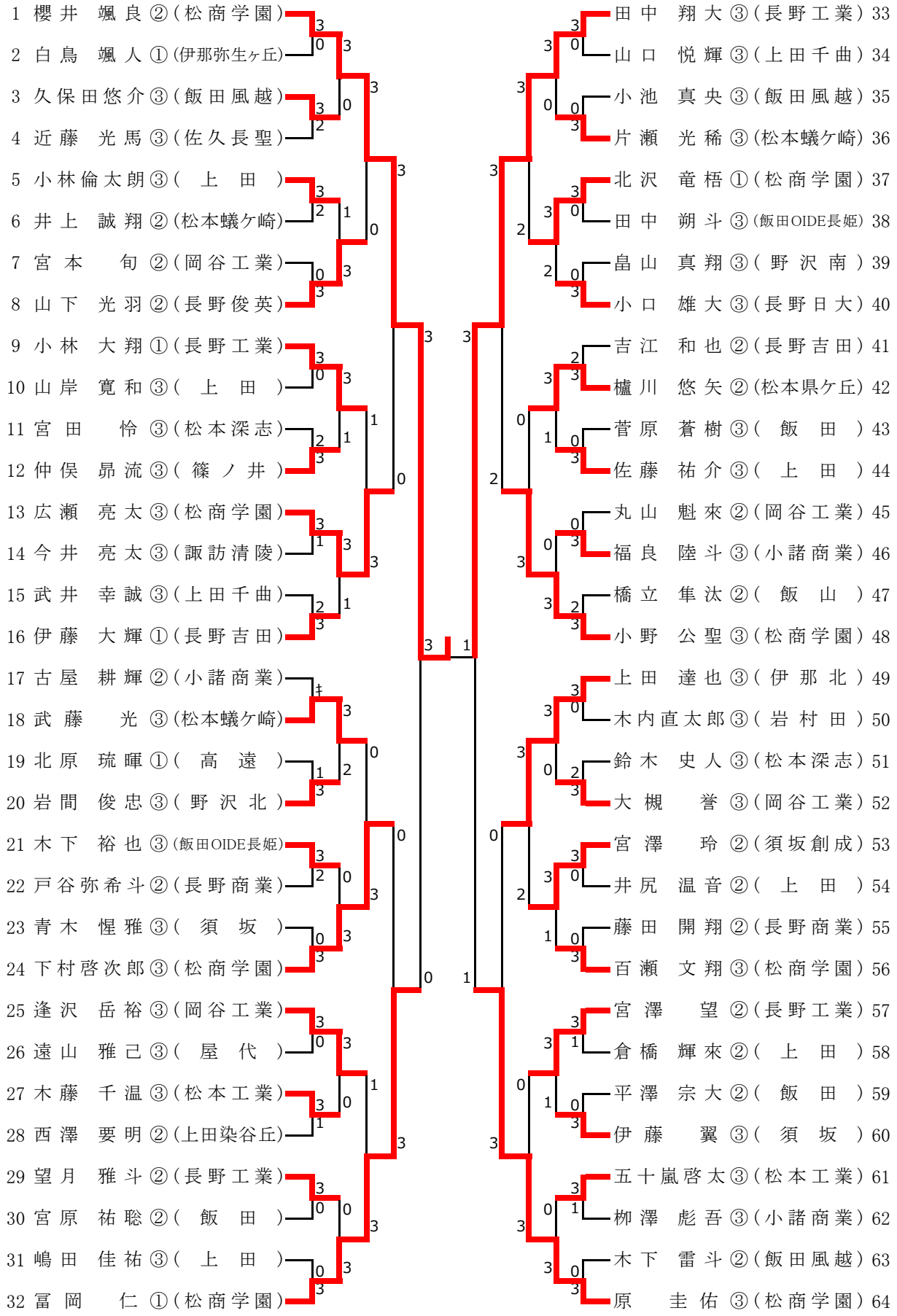

令和5年度長野県高等学校総合体育大会　卓球競技
女子シングルス〈G・S〉

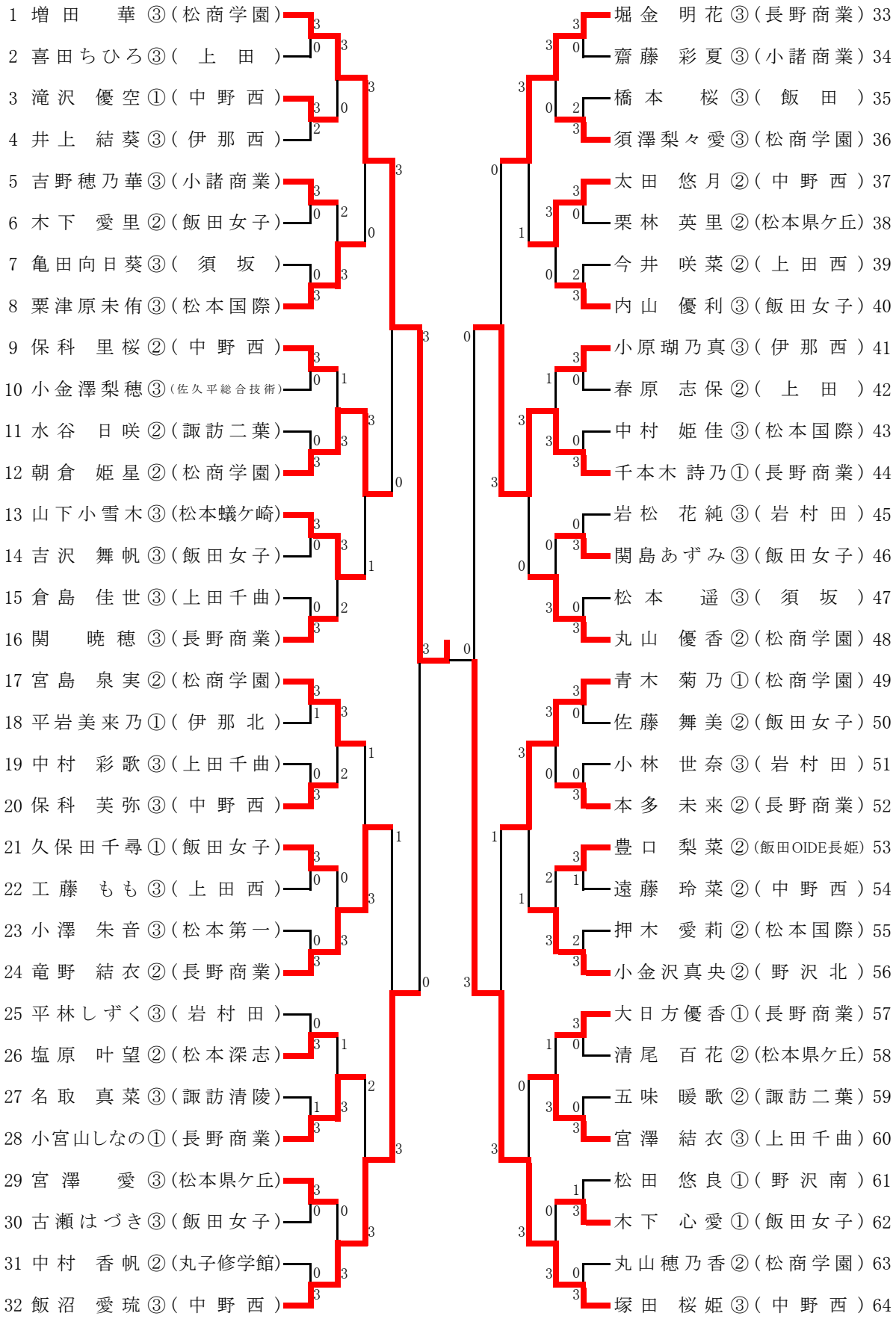

令和5年度長野県高等学校総合体育大会　卓球競技

男子シングルス〈B・S〉代表決定

北信越　第9～12代表

8	山下　光羽②(長野俊英)	1			北沢　竜梧①(松商学園)	37
9	小林　大翔①(長野工業)	3	3	0	櫨川　悠矢②(松本県ケ丘)	42
18	武藤　光③(松本蟻ケ崎)	2			宮澤　玲②(須坂創成)	53
25	逢沢　岳裕③(岡谷工業)	3	3	2	宮澤　望②(長野工業)	57

女子シングルス〈G・S〉代表決定

北信越　第9～12代表

8	粟津原未侑③(松本国際)	3			太田　悠月②(中野西)	37
13	山下小雪木③(松本蟻ケ崎)	2	0	3	丸山　優香②(松商学園)	48
17	宮島　泉実②(松商学園)	3			小金沢真央②(野沢北)	56
28	小宮山しなの①(長野商業)	2	3	1	宮澤　結衣③(上田千曲)	60

男子ダブルス〈B・D〉代表決定

北信越　第5・6代表

12	宮澤　拓希③ 小林倫太朗③ (上田)	0			小野　公聖③ 白鳥　煌生③ (松商学園)	36
16	滝沢　大和③ 宮澤　玲② (須坂創成)	3	3	0	北沢　竜梧① 冨岡　仁① (松商学園)	42

女子ダブルス〈G・D〉代表決定

北信越　第5・6代表

7	本多　未来② 千本木詩乃① (長野商業)	2			保科　里桜② 滝沢　優空① (中野西)	28
24	中村　彩歌③ 宮澤　結衣③ (上田千曲)	3	3	0	島田　姫奈③ 小野　桃楓② (長野商業)	39

令和5年度長野県高等学校総合体育大会　卓球競技ランキング

■学校対抗

順位	男　　子	女　　子
1	松商学園　高　校	中野西　高　校
2	長野工業　高　校	長野商業　高　校
3	須坂　高　校	松商学園　高　校
4	長野吉田　高　校	飯田女子　高　校

■ダブルス

順位	男　　子	女　　子
1	原　圭佑〔③〕 櫻井　颯良〔②〕 （松商学園）	塚田　桜姫〔③〕 飯沼　愛琉〔③〕 （中野西）
2	田中　翔大〔③〕 宮澤　望〔②〕 （長野工業）	堀金　明花〔③〕 竜野　結衣〔②〕 （長野商業）
3	下村啓次郎〔③〕 百瀬　文翔〔③〕 （松商学園）	朝倉　姫星〔②〕 宮島　泉実〔②〕 （松商学園）
4	五十嵐啓太〔③〕 久保田純貴〔③〕 （松本工業）	増田　華〔③〕 青木　菊乃〔①〕 （松商学園）

■シングルス

順位	男　　子	女　　子
1	櫻井　颯良〔②〕（松商学園）	増田　華〔③〕（松商学園）
2	田中　翔大〔③〕（長野工業）	塚田　桜姫〔③〕（中野西）
3	冨岡　仁〔①〕（松商学園）	飯沼　愛琉〔③〕（中野西）
4	原　圭佑〔③〕（松商学園）	千本木 詩乃〔①〕（長野商業）
5	広瀬　亮太〔③〕（松商学園）	朝倉　姫星〔②〕（松商学園）
6	小野　公聖〔③〕（松商学園）	青木　菊乃〔①〕（松商学園）
7	下村啓次郎〔③〕（松商学園）	竜野　結衣〔②〕（長野商業）
8	上田　達也〔③〕（伊那北）	堀金　明花〔③〕（長野商業）